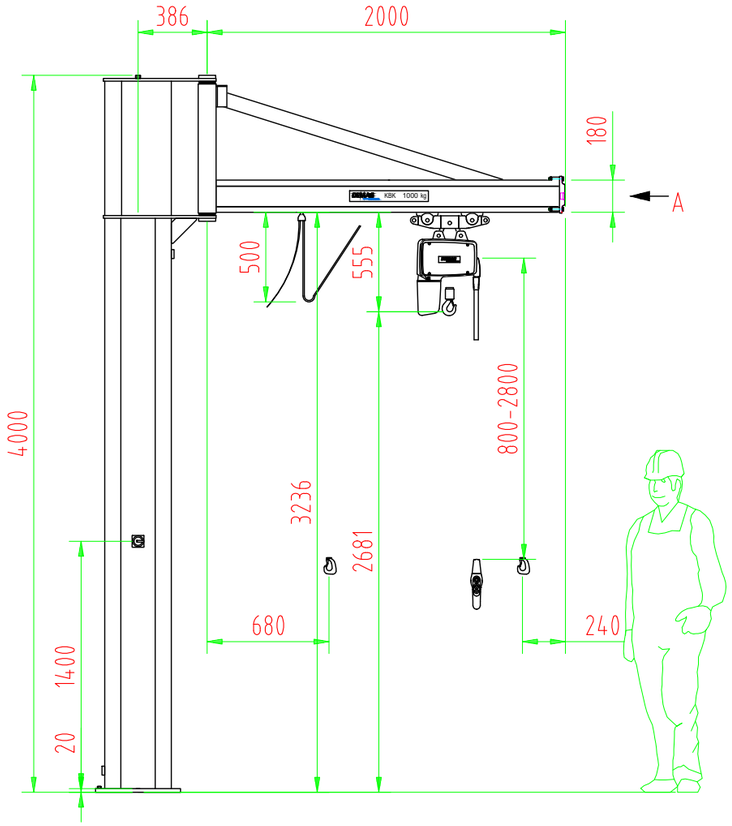

Ansicht A

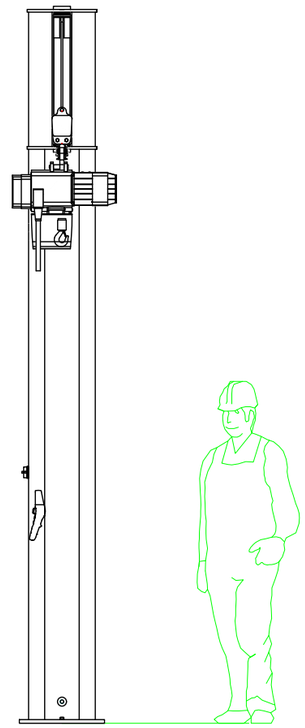

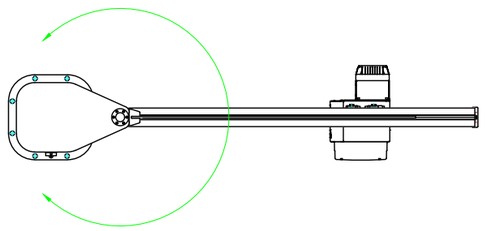

Schwenkbereich ca. 300 °

Lochbild 1:20

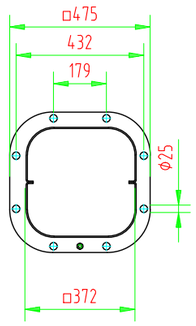

DEMAG

Kunde

Lieferadresse
siehe Kundenanschrift

Ihre Anlagenbezeichnung

Säulenschwenkkran
JC-P-300-KBK-BR-M
1000 kg x 2000 mm

Projekt-Nr.	
Auftrags-Nr.	
Schaltplan-Nr.	63170746 + 63111146
Zeichnungs-Nr.	
Änderungs-Index	
Maßstab	1:33
Format	A3
Name	
Abteilung	
Datum	21.02.2021
Änderungs-Datum	
Änderungs-Name	
Vermerk	

Steuerschalter

Hinweise

Technische Daten

Säulen-/Konsolentyp	P-750-372-4000-M	Schwenkgeschwindigkeit	manuell
Farbgebung Säule/Konsole	RAL 1007, C2M	Katzfahrwerk	KBK, DFW
Auslegertyp	J-BR1-750-KBKII-2000-M	Katzfahrgeschwindigkeit	manuell
Auslegerprofil	KBKII	Hebezeug	DC-Com 10-1000 1/1 H4 V4/1 380-415/50
Farbgebung Ausleger	RAL 1007, C2M		
Gewicht der Anlage, ca.	340 kg	Hublast	1000 kg
Kraneinstufung	DIN 15018	Hubgeschwindigkeit	4/1 m/min
Moment/Vertikalkraft (ohne Beiwerte)	22.9 kNm / 13.1 kN	Hakenweg	4 m
		Triebwerksgruppe FEM	2m / M5
Betriebsspannung	400 V, 3~	Steuerspannung	24 V
Frequenz	50 Hz	Steuerschalter	DSC

Mit Ausführung u. Baumaßen einverstanden.

Stempel, Datum, Unterschrift des Kunden

Demag Cranes & Components GmbH · Standort Wetter · Ruhrstraße 28 · D-58300 Wetter

Copyright reserved, Demag Cranes & Components GmbH