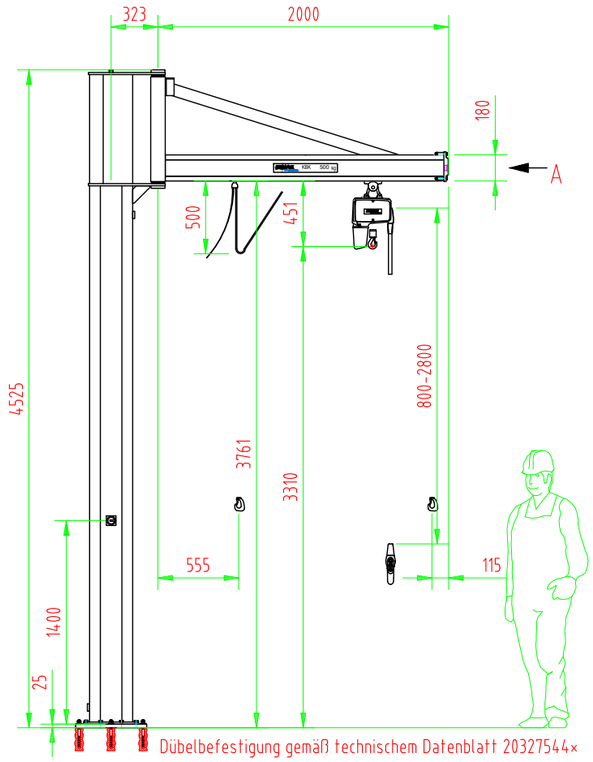

Ansicht A

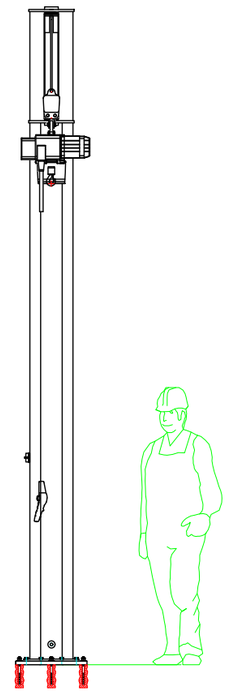

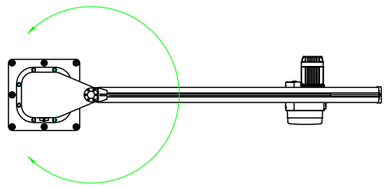

Schwenkbereich ca. 300 °

Lochbild 1:25

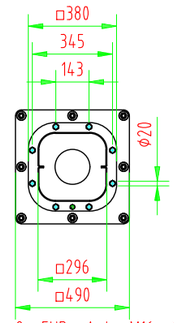

8 x FHB - A dyn M16 x 125/25

DEMAG

Kunde

Lieferadresse
siehe Kundenanschrift

Ihre Anlagenbezeichnung

Säulenschwenkkran
JC-P-300-KBK-BR-M
500 kg x 2000 mm

Projekt-Nr.	
Auftrags-Nr.	
Schaltplan-Nr.	63170746 + 63111146
Zeichnungs-Nr.	
Änderungs-Index	
Maßstab	1:40
Format	A3
Name	
Abteilung	
Datum	21.02.2021
Änderungs-Datum	
Änderungs-Name	
Vermerk	

Demag Cranes & Components GmbH: Standort Wetter : Ruhrstraße 28 · D-58300 Wetter

Hinweise

*Dübelbefestigung gemäß technischem Datenblatt 20327544
mit Fischer FHB dyn Verbundanker
Zur Abklärung der Betonvoraussetzungen durch den Baustatiker des Kunden:
Betondicke mind. 170 mm
Betonfestigkeitsklasse mind. B25 und max. B55 nach DIN 1045 bzw.
min. C20/25 und max. C50/60 nach DIN EN 206

Steuerschalter

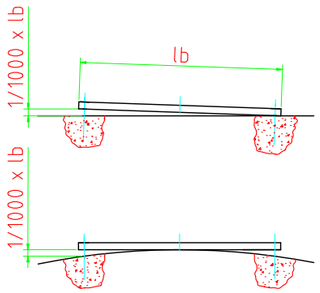

Technische Daten

Säulen-/Konsolentyp	P-750-296-4500-M	Schwenkgeschwindigkeit	manuell
Farbgebung Säule/Konsole	RAL 1007, C2M	Katzfahrwerk	KBK, EFW
Auslegertyp	J-BR1-750-KBKII-2000-M	Katzfahrgeschwindigkeit	manuell
Auslegerprofil	KBKII	Hebezeug	DC-Com 5-500 1/1 H4 V4.5/1.1 380-415/50
Farbgebung Ausleger	RAL 1007, C2M		
Gewicht der Anlage, ca.	327 kg	Hublast	500 kg
Kraneinstufung	DIN 15018	Hubgeschwindigkeit	4.5/1.1 m/min
Moment/Vertikalkraft (ohne Beiwerte)	12.1 kNm / 7.6 kN	Hakenweg	4 m
		Triebwerksgruppe FEM	2m / M5
Betriebsspannung	400 V, 3~	Steuerspannung	24 V
Frequenz	50 Hz	Steuerschalter	DSC

Mit Ausführung u. Baumaßen einverstanden.

Stempel, Datum, Unterschrift des Kunden

Copyright reserved, Demag Cranes & Components GmbH